EW1521 r0

Suporte de Parede M para TV de Rotação Fácil com 2 pontos de articulação

• Adequado para TV até 42 polegadas
• Com montagem VESA: 75x75, 100x100, 200x100, 200x200
• Dois pontos de articulação com uma extensão máxima de 19 cm
• Ângulo de inclinação: +5°/-12°

DESCRIPTION

O Suporte de Parede M para TV de Rotação Fácil EW1521 é a solução ideal para montar a sua TV (até 42 polegadas, peso máx. 20 Kg) na parede. O suporte é adequado para todas as TV com as especificações de montagem 75x75, 100x100, 200x100, 200x200. A TV pode inclinar para cima/baixo com um ângulo de +5°/-12° e rodar para a esquerda/direita com um ângulo de +15°/-15°. O Suporte de Parede EW1521 possui 2 pontos de articulação com uma extensão máxima de 19 cm. Vire a TV para qualquer direção para obter o melhor ângulo de visualização. O EW1521 permite também um ajuste de nível de +3°/-3°. Os cabos ficam escondidos graças ao sistema de gestão de cabos.

TECHNICAL

• Material: Steel, Plastic,Metal
• Surface Finish: Powder coating
• Colour: Black
• Product Size: 220x220x190mm
• Installation: Solid wall
• Suggested Screen Size: up to 42 "
• VESA: 75x75,100x100, 200x100, 200x200
• Tilt: -12° / +5°
• Swivel: -90° / +90°
• Profile: 60-190mm
• Weight Capacity Range: 0-20 kg
• Cable Management: yes

LOGISTIC

• Product Weigth: 1050.00 g
• Retail packaging Dimension (mm): 196 x 53 x 141
• Retail packaging Weigth: 1159 g
• Master carton Qty: 10
• Master carton Dimension (cm): 28 x 20,5 x 30
• Master carton Weigth: 12.00 kg

Fits TVs
13"-42"
Type of support
PAN-TILT
VESA Mount
20kg/44lbs
MAX
with
Level Bubble
Cable Management

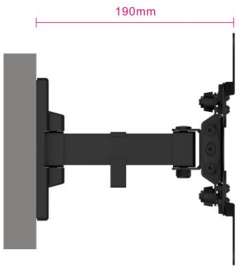
190mm

220mm
220mm

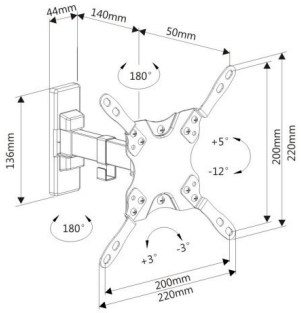
44mm
140mm
50mm
180°
136mm
+5°
-12°
200mm
220mm
180°
+3°
-3°
200mm
220mm

ewent
Easy Turn TV Wall Mounting Bracket M